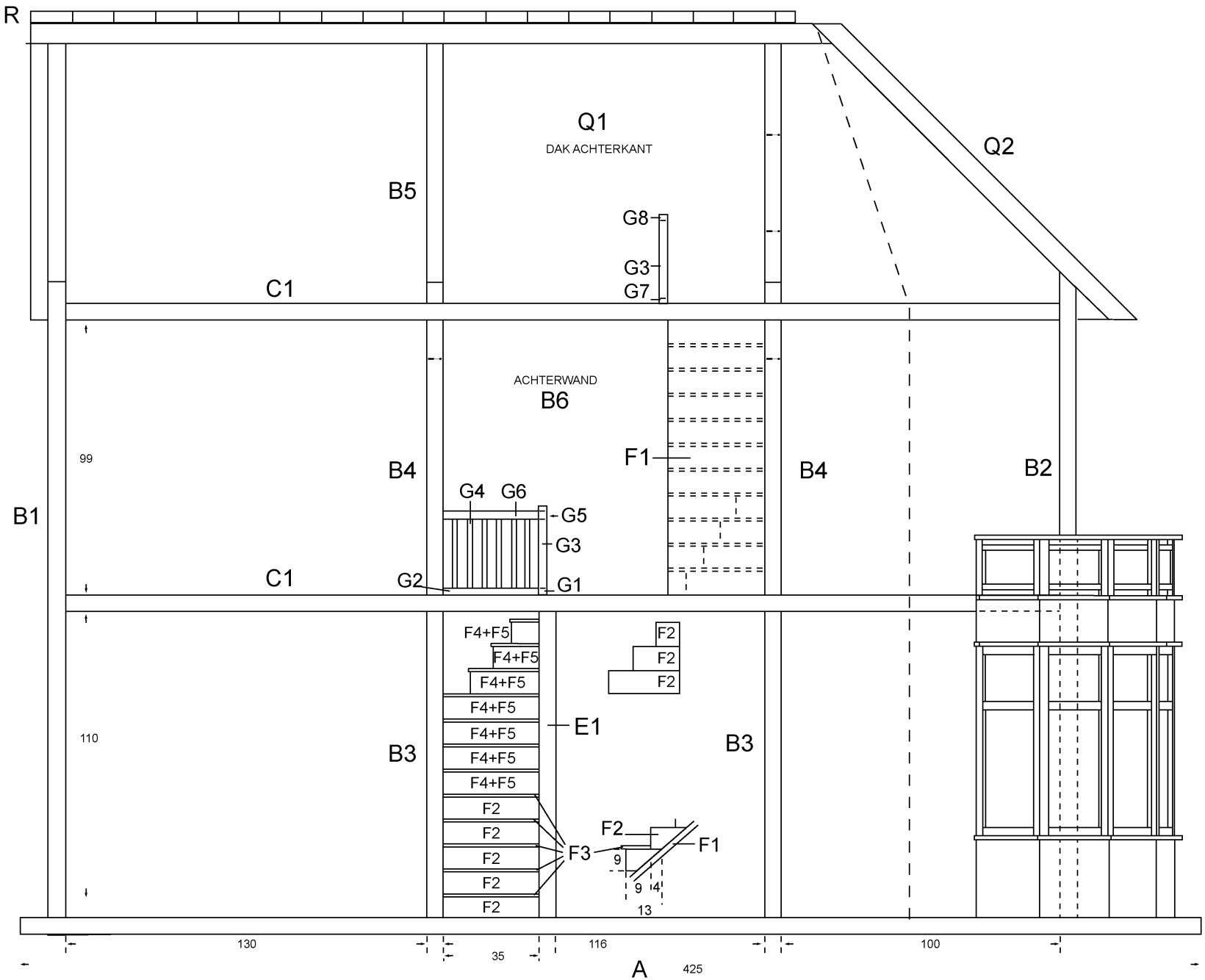
R
Q1
DAK ACHTERKANT
Q2
B5
G8
G3
G7
C1
ACHTERWAND
B6
99
B4
F1
B4
B2
B1
G4
G6
G5
G3
C1
G2
G1
F4+F5
F2
110
B3
E1
B3
F3
F1
9
13
130
35
116
100
A
425

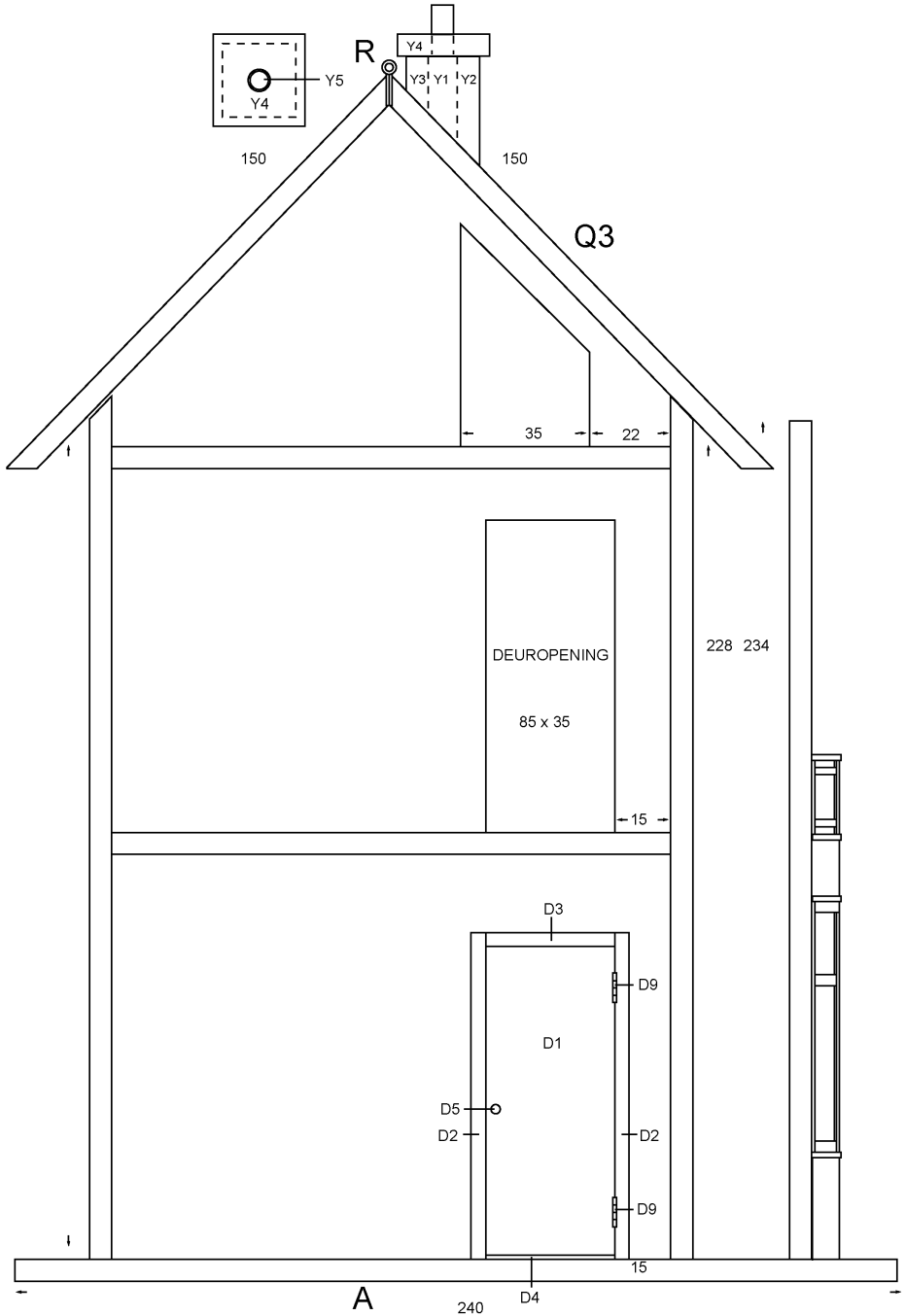
R
Y4
Y5
Y4
Y3
Y1
Y2
150
150
Q3
35
22
DEUROPENING
85 x 35
228
234
15
D3
D9
D1
D5
D2
D2
D9
15
A
240
D4

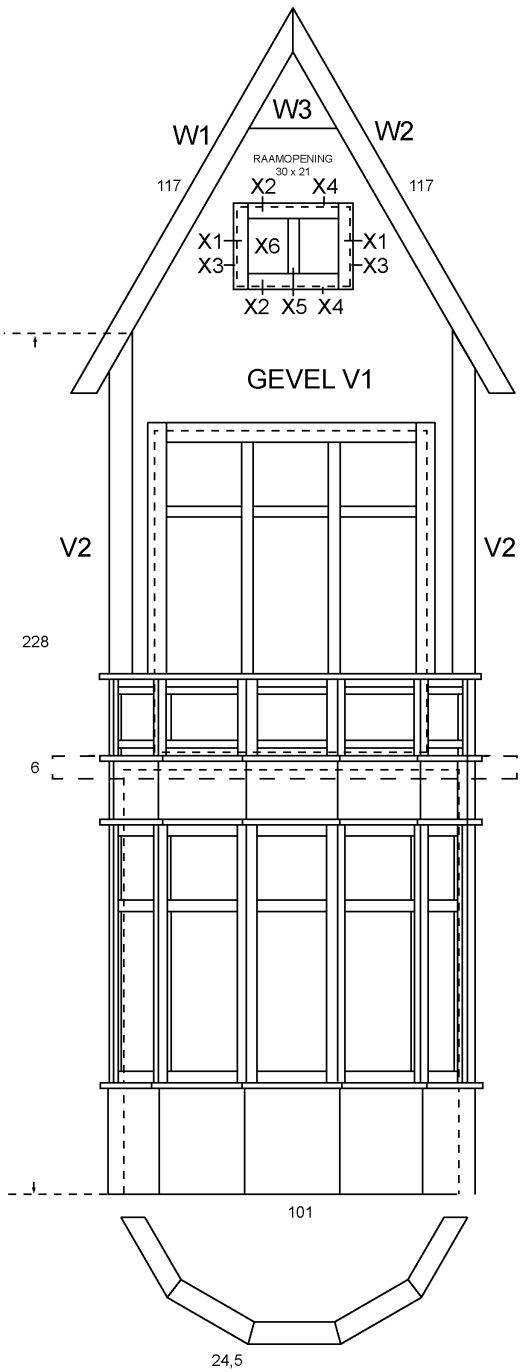
W3
W1
W2
RAAMOPENING
30 x 21
117
117
X2
X4
X1
X6
X1
X3
X3
X2
X5
X4
GEVEL V1
V2
V2
228
6
101
24,5

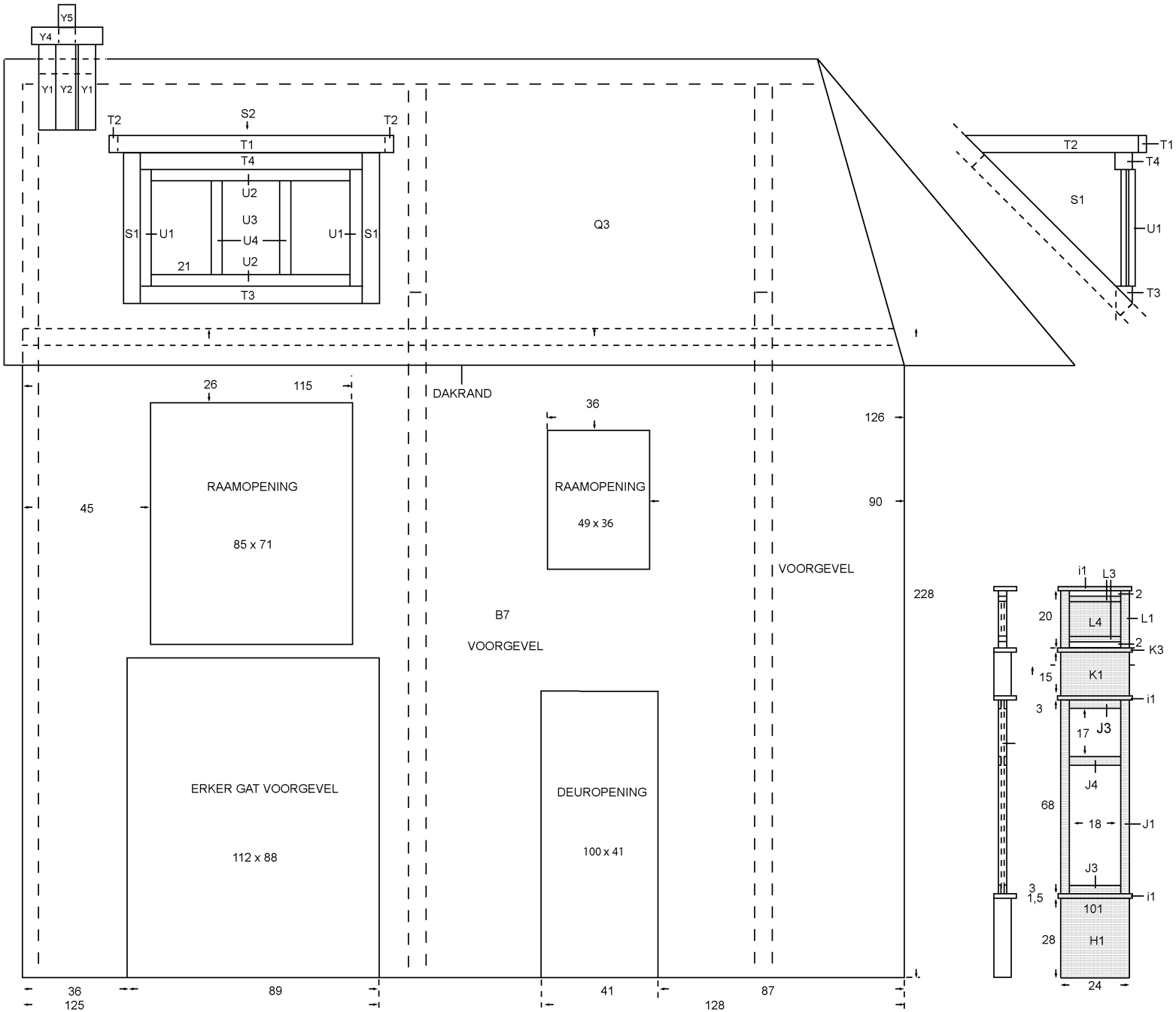
Y5
Y4
Y1
Y2
Y1
T2
S2
T2
T1
T4
U2
U3
S1
U1
U4
U1
S1
21
U2
T3
Q3
T2
T1
T4
S1
U1
T3
DAKRAND
26
115
36
126
RAAMOPENING
85 x 71
45
RAAMOPENING
49 x 36
90
VOORGEVEL
228
B7
VOORGEVEL
ERKER GAT VOORGEVEL
112 x 88
DEUROPENING
100 x 41
36
125
89
41
128
87
i1
L3
2
20
L4
L1
2
K3
15
K1
i1
3
17
J3
J4
68
18
J1
J3
3
1,5
i1
101
28
H1
24

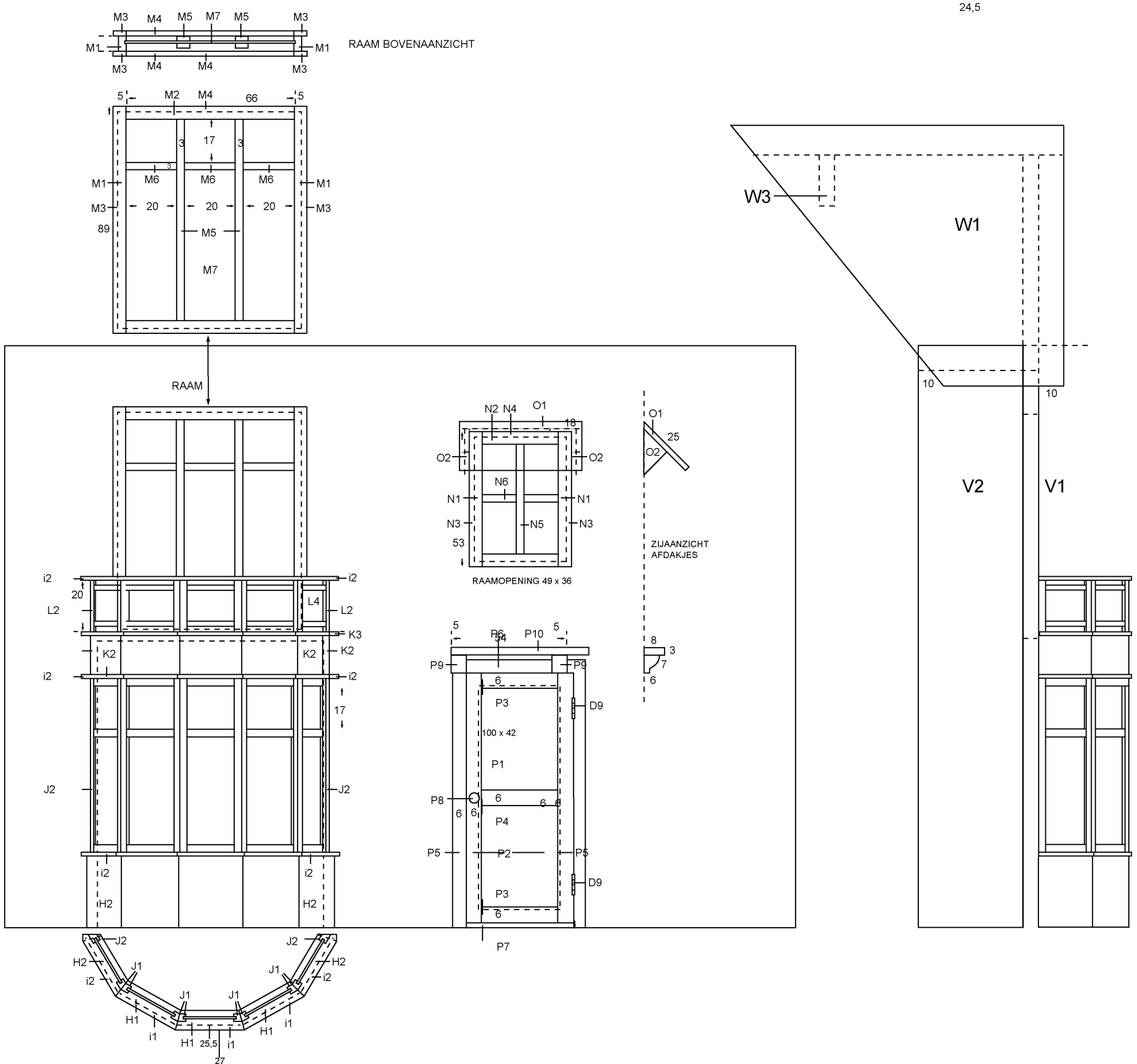
RAAM BOVENAANZICHT
M1
M2
M3
M4
M5
M6
M7
5
66
17
3
20
89
RAAM
i2
L2
L4
K2
K3
J2
H2
J1
H1
i1
25,5
27
24,5
N1
N2
N3
N4
N5
N6
O1
O2
18
53
RAAMOPENING 49 x 36
ZIJAANZICHT
AFDAKJES
25
8
7
6
P1
P2
P3
P4
P5
P6
P7
P8
P9
P10
D9
100 x 42
94
W1
W2
W3
V1
V2
10

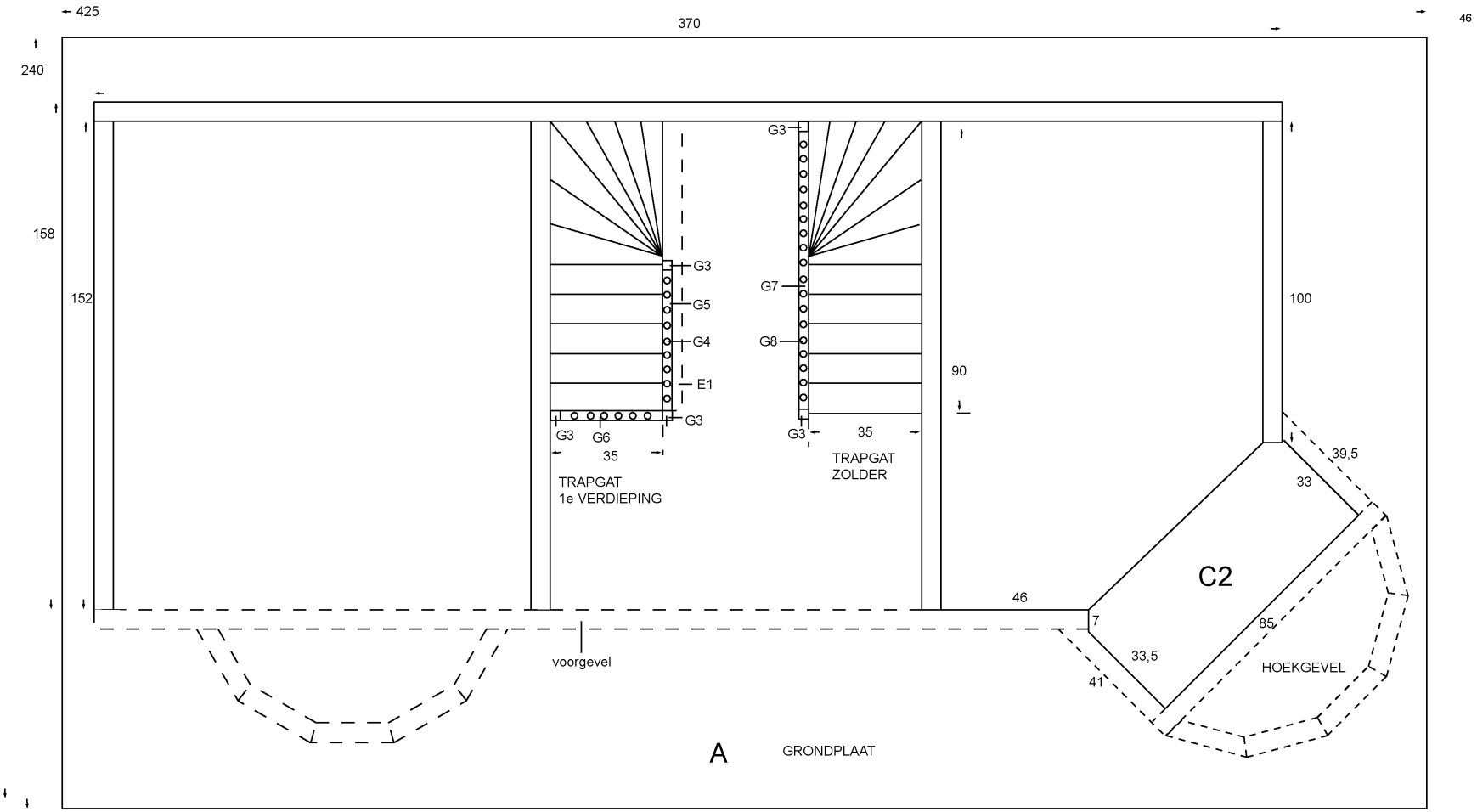
425
370
46
240
158
152
100
90
G3
G5
G4
E1
G3
G6
35
TRAPGAT
1e VERDIEPING
G3
G7
G8
G3
35
TRAPGAT
ZOLDER
39,5
33
C2
46
7
85
33,5
41
HOEKGEVEL
voorgevel
A
GRONDPLAAT